BG0903 (Ø95X 33L)

NMB-MAT

eMINEBEA.COM

一般仕様　General Specifications

◇ モータ保護 ：自動復帰方法、逆接続防止
◇ 絶縁抵抗　 ：DC500V メガにて 10M Ω以上
◇ 絶縁耐圧　 ：AC700V 1s
◇ 許容環境温度範囲： -10℃～ +60℃ (Operating)
-40℃～ +70℃ (Storage)
実用上さしつかえない状態で結露無きこと

期待できる寿命　※故障率 10%（L10 Life）

管理番号		
00	25℃	100,000 時間

外観図　Outline

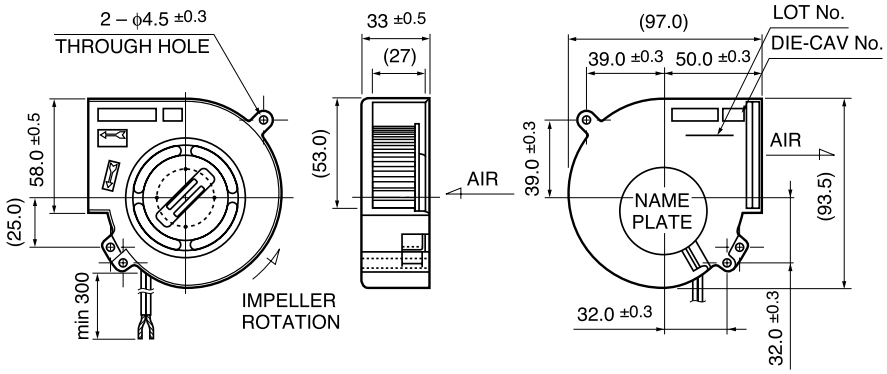

特性曲線　Characteristic Curves

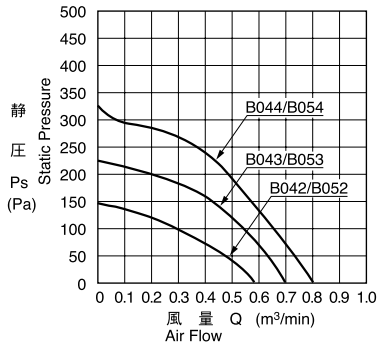

材質　Material

ケーシング ：プラスチック（ブラック）
インペラー ：プラスチック（ブラック）
軸受　　 ：ボールベアリング
リード線　 ：UL1007 AWG26 +: 赤 -: 黒

Casing　　 ：Plastic (Black) 94V-0
Impeller　 ：Plastic (Black) 94V-0
Bearing　 ：Ball Bearing
Lead Wire ：UL1007 AWG26 +: Red, -: Black

仕様　Specifications

型式 Model	管理番号 Product No.	定格電圧 Rating Voltage (V)	使用電圧範囲 Operating Voltage (V)	定格電流 Current (A)*1	定格入力 Input Power (W)*1	定格回転速度 Speed (min⁻¹)*1	最大風量 Max. Air Flow (m³/min)*1	最大静圧 Max. Static Pressure (Pa)*1	騒音 Noise (dB)*1	質量 Mass (g)
BG0903-B042-000-	00	12	8 ～ 13.8	0.40	4.80	2700	0.58	152	47.5	210
BG0903-B043-000-	00			0.64	7.68	3200	0.70	225	51.5	
BG0903-B044-000-	00		8 ～ 12.6	1.03	12.40	3700	0.81	342	54.5	
BG0903-B052-000-	00	24	10 ～ 27.6	0.21	5.04	2700	0.58	152	47.5	
BG0903-B053-000-	00			0.33	7.92	3200	0.70	225	51.5	
BG0903-B054-000-	00		10 ～ 25	0.49	11.80	3700	0.81	342	54.5	

回転方向：ラベルから見て時計方向　　Rotation: Clockwise as seen from the label side.　　*1: Average Values in Free Air

Copyright Minebea Motor Manufacturing Co.,Ltd.